MEDIDAS ROTO DE BOTONERA Y MEDIDAS DISPLAY. LCD MD090. VISTO DE FRENTE

VENTANA PARA LA ILUMINACION DE EMERGENCIA DE LA CABINA, NO NECESARIO AÑADIR PLAFON EXTERNO

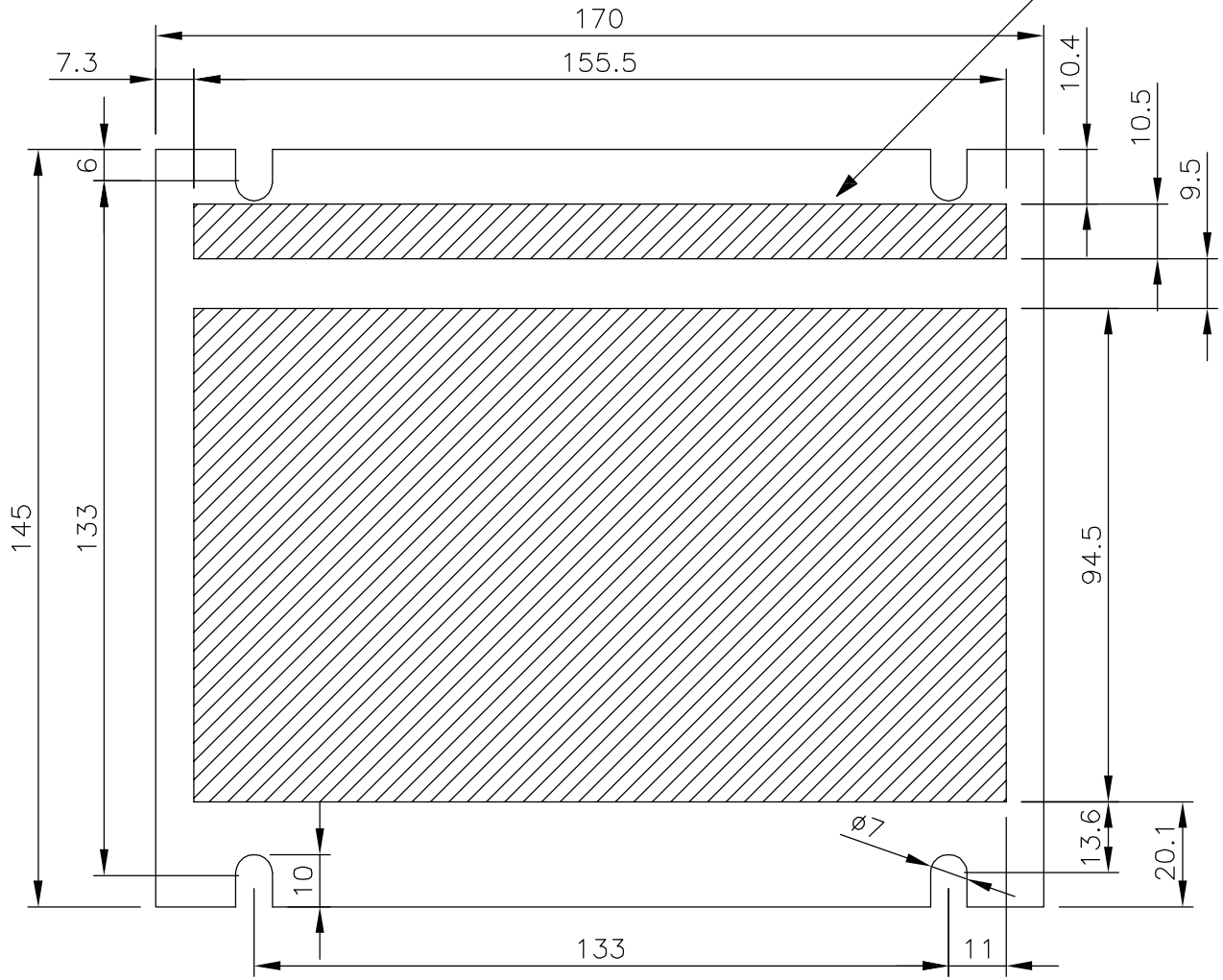

TODAS LAS COTAS EN MILIMETROS

	Por	Fecha
Dibujado	DMG	09-08-11
Comproba.	JDD	09-08-11
Ultima modif. (2)		
MANIOBRA EM2000 V5.1		

DIMENSIONES ROTO BOTONERA Y DIMENSIONES DISPLAY. LCD MD090

ELECMEGOM S.L.
C/ARNALDO DE VILANOVA 17
PARQUE EMPRESARIAL LA CARPETANIA
28906 GETAFE (MADRID)
TLF: 91 601 11 55
FAX: 91 683 01 02

Nº de plano	Revisión
LCDMD090	R02